Шинопровод Maytoni TRX184-132B

Артикул	TRX184-132B
Бренд	Maytoni
Страна происхождения	Германия

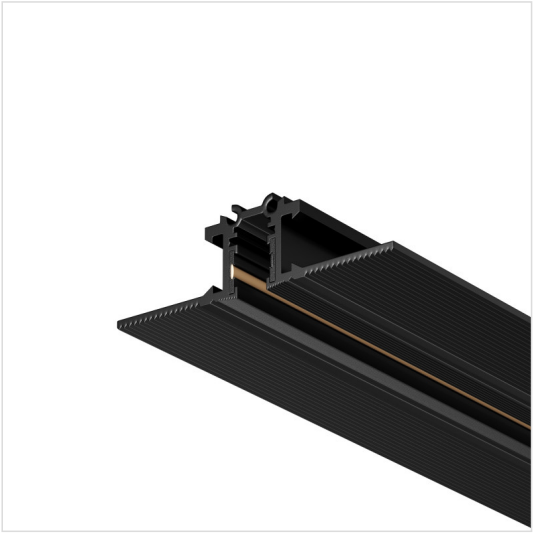

Характеристики

Характеристика	Значение
Бренд	Maytoni
Артикул	TRX184-132B
Фотографии	101710
цвет арматуры	черный
материал арматуры	алюминий
ширина/диаметр	50
длина	2000
высота	15
напряжение	24
степень защиты ip	20
страна происхождения	Германия
коллекция	Magnetic track system Levity встраиваемый под шпатлевку черный
лампы в комплекте	Нет
вес коробки	0.88
количество грузовых мест	1
объем коробки	0.0015
размер коробки (ДхШхВ)	2 000x50x15
подлежит сертификации/декларированию	Да
количество фаз	двухфазный
тип монтажа	встраиваемый в гипсокартон
способ крепления	Под шпатлевку
магнитный	Да

Сертификаты и декларации

декларация о соответствии посмотреть

Контакты магазина

Proff Electro · Санкт-Петербург, ул. Константина Заслонова, 28-30
Телефон: 8 (812) 243-16-23 · E-mail: zakaz@proff-electro.ru
Пн–Пт 10:00–19:00 · https://proff-electro.ru

Паспорт товара сформирован автоматически. Актуальные характеристики и наличие уточняйте на сайте или у менеджера.