# Угол профиля Denkirs TR5732-DN

| | |
|---|---|
| Артикул | TR5732-DN |
| Бренд | Denkirs |
| Страна происхождения | Словения |

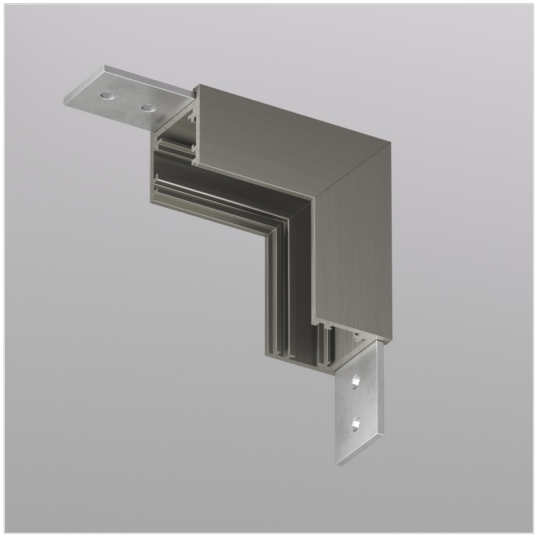

## Характеристики

| Характеристика | Значение |
|---|---|
| Бренд | Denkirs |
| Артикул | TR5732-DN |
| Фотографии | 7417 |
| стиль | современный |
| форма | треугольник |
| цвет арматуры | темный никель |
| материал арматуры | алюминий |
| материал плафона | алюминий |
| ширина/диаметр | 19 |
| длина | 40 |
| высота | 18 |
| напряжение | 48 |
| степень защиты ip | 20 |
| страна происхождения | Словения |
| коллекция | SHINE BASE \| ШАЙН БЕЙС |
| Назначение помещения | гостиная |
| вес коробки | 0.052 |
| количество грузовых мест | 1 |
| объем коробки | 0.0001 |
| размер коробки (ДхШхВ) | 75x75x25 |
| подлежит сертификации/декларированию | Нет |
| Запрет для МП | Да |
| Полное наименование Denkirs | Угловой элемент для трека SHINE BASE TR5732-DN |

## Характеристики (продолжение)

| Характеристика | Значение |
|---|---|
| Инструкция | https://divine-light.ru/files/upload/instruction/denkirs/TR5732-DN/SHINE Base TR5710 TR5715 TR5716.pdf |
| количество фаз | однофазный |


**Контакты магазина**

Proff Electro · Санкт-Петербург, ул. Константина Заслонова, 28-30

Телефон: 8 (812) 243-16-23 · E-mail: zakaz@proff-electro.ru

Пн–Пт 10:00–19:00 · https://proff-electro.ru



Паспорт товара сформирован автоматически. Актуальные характеристики и наличие уточняйте на сайте или у менеджера.