Садово-парковый светильник Maytoni O443FL-L12GF3K

Артикул	O443FL-L12GF3K
Бренд	Maytoni
Страна происхождения	Германия

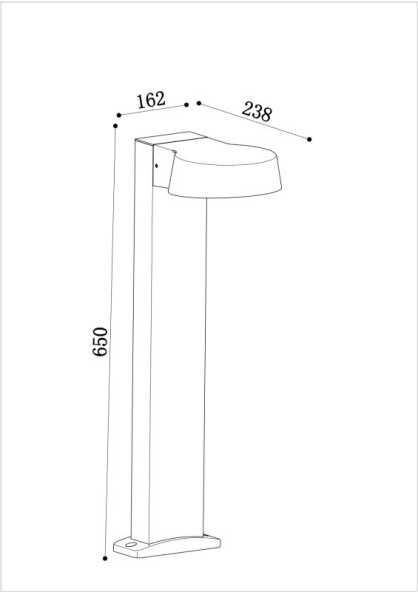

Характеристики

Характеристика	Значение
Бренд	Maytoni
Артикул	O443FL-L12GF3K
Фотографии	103426
форма	прямоугольник
цвет арматуры	серый
материал арматуры	алюминий
цвет плафона	белый
материал плафона	стекло
ширина/диаметр	162
длина	238
высота	650
тип лампы	LED
мощность общая	12
напряжение	220
тип цоколя	встроенный светодиод
степень защиты ip	54
цвет свечения	белый (теплый)
страна происхождения	Германия
коллекция	SHARE
форма плафона	Круглый
лампы в комплекте	Нет
вес коробки	2.35
количество грузовых мест	1

Характеристики (продолжение)

Характеристика	Значение
объем коробки	0.0318
площадь освещения	4
размер коробки (ДхШхВ)	255x170x660
световой поток	850
подлежит сертификации/декларированию	Да
Маркируемый товар	Да
Категория маркировки	Радиоэлектронная продукция
угол рассеивания света	108
цветопередача	>80

Сертификаты и декларации

декларация о соответствии	посмотреть
сертификат соответствия	посмотреть

Контакты магазина

Proff Electro · Санкт-Петербург, ул. Константина Заслонова, 28-30
Телефон: 8 (812) 243-16-23 · E-mail: zakaz@proff-electro.ru
Пн–Пт 10:00–19:00 · https://proff-electro.ru

Паспорт товара сформирован автоматически. Актуальные характеристики и наличие уточняйте на сайте или у менеджера.