Бра Maytoni MOD172WL-01B

Артикул	MOD172WL-01B
Бренд	Maytoni
Страна происхождения	Германия

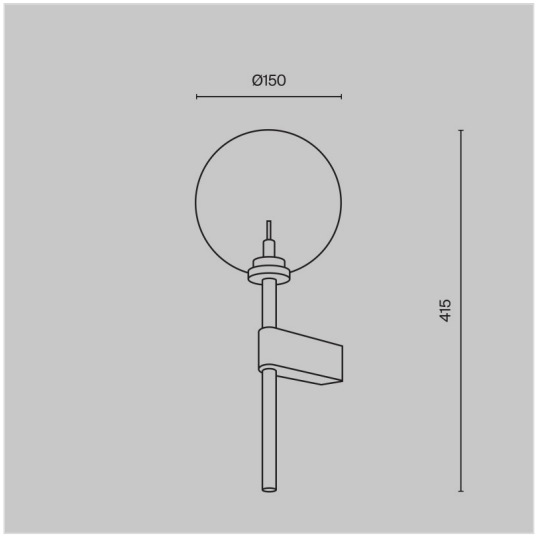

Характеристики

Характеристика	Значение
Бренд	Maytoni
Артикул	MOD172WL-01B
Фотографии	63655
стиль	современный
форма	овал
цвет арматуры	черный
материал арматуры	металл
цвет плафона	прозрачный
материал плафона	стекло
ширина/диаметр	150
длина	175
высота	370
тип лампы	галогеновая или LED
мощность общая	20
напряжение	220
тип цоколя	G4
степень защиты ip	20
место установки	На стену
страна происхождения	Германия
коллекция	MOOD
Назначение помещения	прихожая
форма плафона	Шар
лампы в комплекте	Нет
вес коробки	0.8

Характеристики (продолжение)

Характеристика	Значение
количество грузовых мест	1
объем коробки	0.012
площадь освещения	1
размер коробки (ДхШхВ)	270x215x210
подлежит сертификации/декларированию	Да
Маркируемый товар	Да
Категория маркировки	Радиоэлектронная продукция
диммируемость	Нет
мощность лампы	20
количество ламп	1
способ крепления	Монтажная пластина
выключатель	Нет
поворотный	Нет
пульт управления	Нет
подсветка	Нет

Сертификаты и декларации

декларация о соответствии	посмотреть
сертификат соответствия	посмотреть

Контакты магазина

Proff Electro · Санкт-Петербург, ул. Константина Заслонова, 28-30
Телефон: 8 (812) 243-16-23 · E-mail: zakaz@proff-electro.ru
Пн–Пт 10:00–19:00 · https://proff-electro.ru

Паспорт товара сформирован автоматически. Актуальные характеристики и наличие уточняйте на сайте или у менеджера.