Шинопровод Crystal Lux CLT 0.114 01 L2000 BL

Артикул	CLT 0.114 01 L2000 BL
Бренд	Crystal Lux
Страна происхождения	Испания

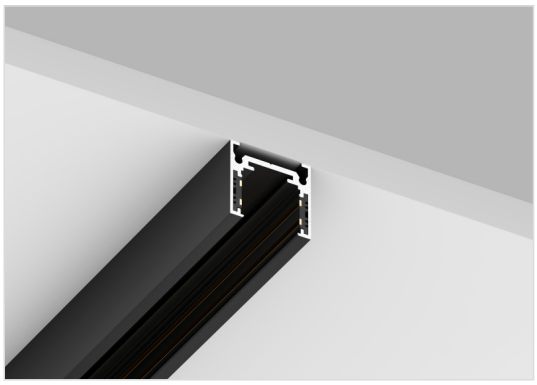

Характеристики

Характеристика	Значение
Бренд	Crystal Lux
Артикул	CLT 0.114 01 L2000 BL
Фотографии	188339
цвет арматуры	черный
материал арматуры	алюминий
ширина/диаметр	26
длина	2000
высота	25
напряжение	48
степень защиты ip	20
страна происхождения	Испания
коллекция	Crystal Lux магнитный SPACE EASY черный
вес коробки	1.18
количество грузовых мест	1
объем коробки	0.0015
размер коробки (ДхШхВ)	2050x27x27
диммируемость	Нет
количество фаз	однофазный
тип монтажа	накладной
выключатель	Нет
пульт управления	Нет
подсветка	Нет
магнитный	Да

Контакты магазина

Proff Electro · Санкт-Петербург, ул. Константина Заслонова, 28-30

Телефон: 8 (812) 243-16-23 · E-mail: zakaz@proff-electro.ru

Пн–Пт 10:00–19:00 · https://proff-electro.ru

Паспорт товара сформирован автоматически. Актуальные характеристики и наличие уточняйте на сайте или у менеджера.