Профиль ARTE Lamp A690205

Артикул	A690205
Бренд	ARTE Lamp
Страна происхождения	Китай

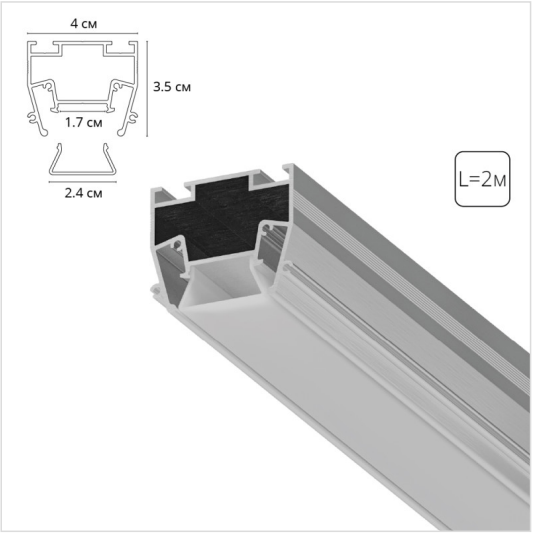

Характеристики

Характеристика	Значение
Бренд	ARTE Lamp
Артикул	A690205
форма	прямоугольник
цвет арматуры	серый
материал арматуры	алюминий
материал плафона	полимер
ширина/диаметр	40
длина	2000
высота	35
степень защиты ip	20
страна происхождения	Китай
коллекция	Light Line
лампы в комплекте	Нет
вес коробки	2.1
количество грузовых мест	1
объем коробки	0.004
размер коробки (ДхШхВ)	47x2000x47
тип монтажа	встраиваемый
рассеиватель	белый

Контакты магазина

Proff Electro · Санкт-Петербург, ул. Константина Заслонова, 28-30

Телефон: 8 (812) 243-16-23 · E-mail: zakaz@proff-electro.ru

Пн–Пт 10:00–19:00 · https://proff-electro.ru

Паспорт товара сформирован автоматически. Актуальные характеристики и наличие уточняйте на сайте или у менеджера.