Шинопровод ARTE Lamp A473233

Артикул	A473233
Бренд	ARTE Lamp
Страна происхождения	Италия

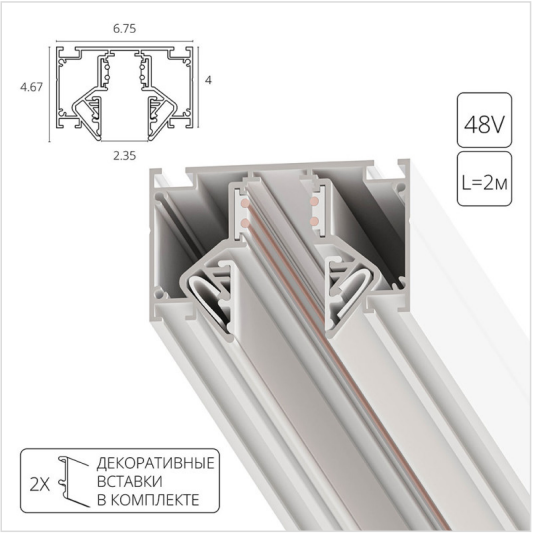

Характеристики

Характеристика	Значение
Бренд	ARTE Lamp
Артикул	A473233
цвет арматуры	белый
материал арматуры	алюминий
ширина/диаметр	67.5
длина	2000
высота	46.7
напряжение	48
степень защиты ip	20
место установки	На потолок
страна происхождения	Италия
коллекция	Arte Lamp магнитный встраиваемый ГКЛ 9мм белый
лампы в комплекте	Нет
вес коробки	4.7
количество грузовых мест	1
объем коробки	0.017
размер коробки (ДхШхВ)	90x2040x90
количество фаз	однофазный
тип монтажа	встраиваемый в натяжной потолок
магнитный	Да

Контакты магазина

Proff Electro · Санкт-Петербург, ул. Константина Заслонова, 28-30

Телефон: 8 (812) 243-16-23 · E-mail: zakaz@proff-electro.ru

Пн–Пт 10:00–19:00 · https://proff-electro.ru

Паспорт товара сформирован автоматически. Актуальные характеристики и наличие уточняйте на сайте или у менеджера.